Boxoft Image To PDF Demo. Purchase from www.Boxoft.com to remove the watermark

バンダイファミコンクラブ

ゲームについてのご質問は、**03-5828-3333**

〔受付時間/月～金曜日(除く祝日) 10～16時〕にお問い合わせください。

●電話番号はよく確かめて、おまちがえのないようにしてください。
●受付時間外の電話はおさけください。
●東京23区以外の方は、市外局番(03)をお忘れのないようにしてください。

おことわり

商品の企画、生産には万全の注意をはらっておりますが、ゲーム内容が非常に複雑なために、プログラム上、予期できない不都合が発見される場合が考えられます。万一、誤動作等を起こすような場合がございましたら、弊社までご一報ください。

お父さま、お母さま方へ(必ずお読みください)

このたびは、バンダイ製品をお買い上げいただき、まことにありがとうございます。品質管理には万全を期しておりますが、万一お気付の点がございましたら、お客様相談センターまでお問い合わせください。なお、お問い合わせの際は、住所・氏名(保護者)・電話番号と、お子様のお名前・お年も必ずお知らせください。

バンダイお客様相談センター

(関東)東京都台東区駒形2-5-5 〒111-81 ☎03-3847-6666
(関西)大阪市北区豊崎4-12-3 〒531 ☎ 06-375-5050
(中部)名古屋市昭和区御器所3-2-5〒466 ☎052-872-0371

●電話受付時間 月～金曜日(除く祝日)10時～16時
●電話番号はよく確かめて、おまちがえのないようにしてください。

ファミリー コンピュータ・ファミコン は任天堂の商標です。

発売元 **株式会社バンダイ**
玩具第3事業部
東京都台東区駒形2-5-4 〒111-81

FOR SALE and USE IN JAPAN ONLY
本品の輸出、使用営業及び賃貸を禁じます。

ファミリー コンピュータ™

FAMICOM FAMILY

※このゲームはミニカセットだけで遊ぶもので、カードは使用しません。
※このソフトを使用するには、別売データタックが必要です。

©臼井儀人／双葉社・シンエイ・テレビ朝日
©BANDAI 1993 MADE IN JAPAN

BANDAI

ごあいさつ

このたびは、任天堂ファミコン専用ゲームシステムデータック専用ミニカセット「クレヨンしんちゃん～オラとポイポイ～」をお買い上げいただき誠にありがとうございました。ご使用前に取り扱い方、使用上の注意等、この「取扱説明書」をよくお読みいただき、正しい使用法でご愛用ください。なお、この「取扱説明書」は大切に保管してください。

使用上の注意

- ご使用後はACアダプターをコンセントから必ず抜いておいてください。
- テレビ画面からできるだけ離れてゲームをしてください。
- 長時間ゲームをする時は、健康のため、1時間ないし2時間ごとに10分から15分の小休止をしてください。
- 精密機器ですので、極端な温度条件下での使用や保管および強いショックをさけてください。また、絶対に分解しないでください。
- 端子部に手を触れたり、水にぬらしたりして汚さないようにしてください。
- シンナー・ベンジン・アルコール等の揮発油でふかないでください。
- ファミリーコンピュータにプロジェクションテレビを接続すると残像現象（画面ヤケ）が生ずるため接続しないでください。
  プロジェクションテレビ／スクリーン投影方式のテレビ

- ミニカセットは マークと マークのある専用カセットをご使用ください。
- ファミコン本体にデータックを接続したままミニカセットを抜いたり、差し込んだりしないでください。
- データックの着脱時には、必ずファミコン本体の電源スイッチを、お切りください。

もくじ

データックとは…／ゲームの準備……❷
ゲームの概要／キャラクター紹介……❻
コントローラーの基本操作……❾
ゲームスタート……❿
ゲームモード……⓫
ゲームのルール……⓬
どらまもーど……⓲
とことんもーど……㉑
たいせんもーど……㉔

健康上の安全に関するご注意

疲れた状態や、連続して長時間にわたるプレイは、健康上好ましくありませんので避けてください。また、ごく稀に、強い光の刺激や、点滅を受けたり、テレビ画面等を見たりしている時に、一時的に筋肉のけいれんや、意識の喪失等の症状を経験する人がいます。こうした症状を経験した人は、テレビゲームをする前に必ず医師と相談してください。また、テレビゲームをしていて、このような症状が起きた場合には、ゲームを止め、医師の診察を受けてください。

データックとは…

データックとは、ファミリーコンピュータとバーコードリーダーの機能を合体させた新しいゲームシステムです。専用のミニカセットを接続することで、いろいろなゲームを楽しむことができます。

ゲームの準備

①はじめに、データック本体にミニカセットをセットしてください。

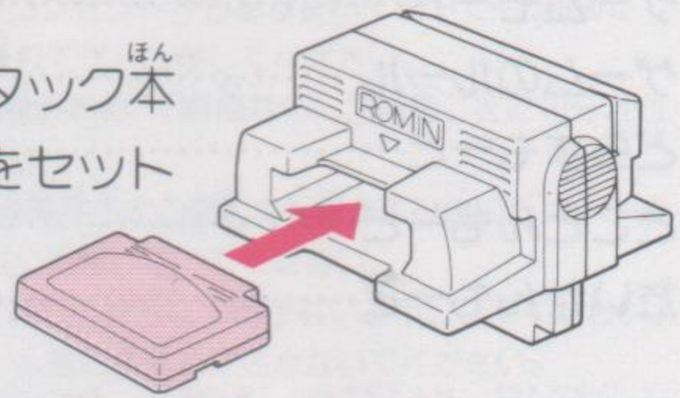

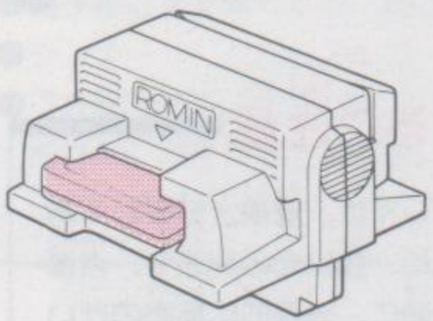

ミニカセットは、図のように奥までしっかりと差し込んでください。

②次に、ファミコン本体に、データック本体を図のようにセットします。

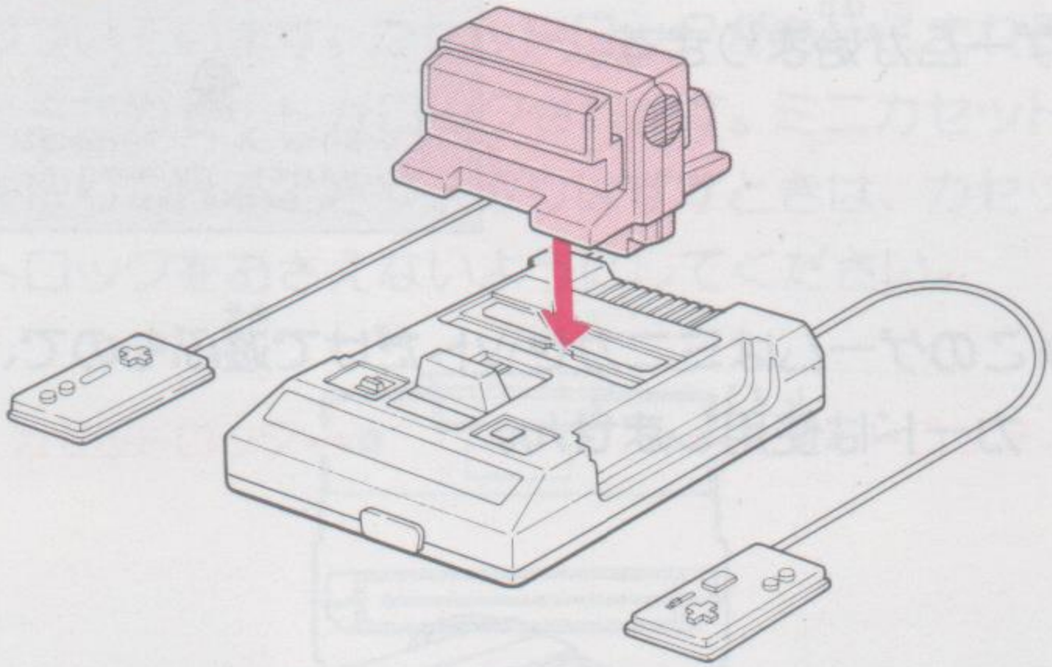

ファミコン本体に、データックをセットするとき図のように、ファミコンとデータックのすきまがなくなるまで、しっかりとセットしてください。

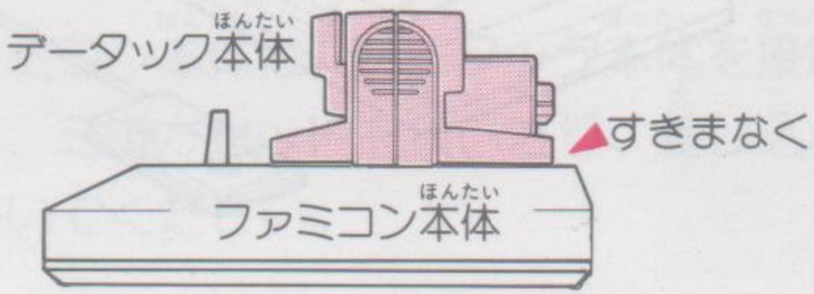

③ファミコン本体の電源スイッチをONにするとゲームが始まります。

※このゲームはミニカセットだけで遊ぶもので、カードは使用しません。

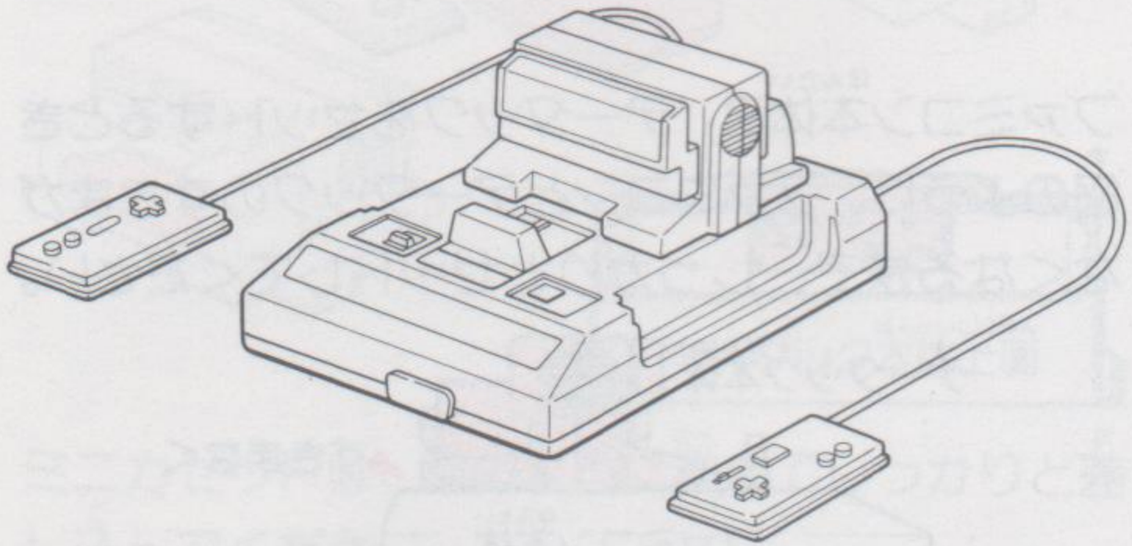

カセットロックについて

データータック本体の下面には、カセットロックが2つついています。カセットロックがおしこまれるとミニカセットがロックされます。ミニカセットを取りつけるときや、取りはずすときは、カセットロックをおさえないようにしてください。

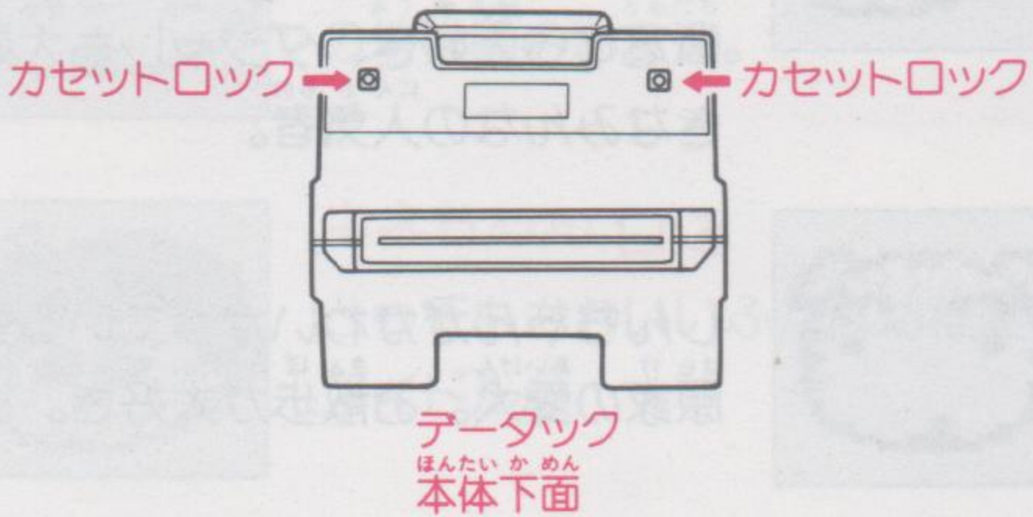

※ファミコン本体に、データータック本体を接続したまま、ミニカセットを抜いたり、差し込んだりしないでください。

ゲームの概要

キャラクター紹介

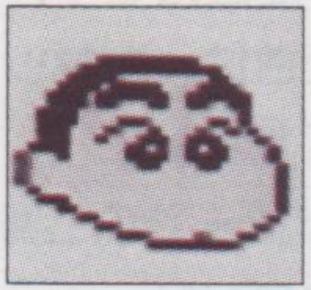

野原しんのすけ

ハイレグギャルとチョコビーが大好きなスーパー元気な幼稚園児。いたずら大好き、ダジャレも大好きなみんなの人気者。

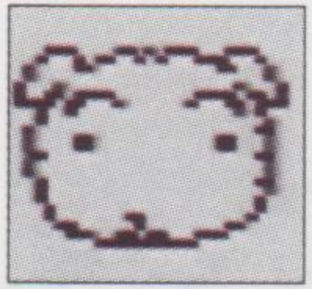

シロ

しんちゃんがかわいがっている野原家の愛犬。お散歩が大好き。

ネネちゃんのママ

しんちゃんのいたずらに、いつもてんてこまいさせられる。

野原みさえ

必殺オシオキ技を多数持つ、しんちゃんのおかあさん。

マサオくん

ちょっぴり気の弱い、しんちゃんの幼稚園のお友達。

ネネちゃん

とってもかわいいふたば幼稚園のアイドル。

カザマくん

ちょっぴりキザなふたば幼稚園の優等生。しんちゃんの良きライバル。

よしなが先生

ちょっぴりドジな、しんちゃんたちの担任の先生。

まつざか先生

バラ組担任の先生。よしなが先生のライバル。

園長先生

しんちゃんに組長と呼ばれてしまうが、本当は心優しい園長先生。

アクション仮面

ブラックメケメケ団と戦うテレビの人気ヒーロー。しんちゃんのアイドル。

コントローラーの基本操作

STARTボタン

- ゲームをスタートする。
- デモ画面をスキップする。
- ゲーム中のポーズ。

Bボタン

- パーツの上下を入れ替える。

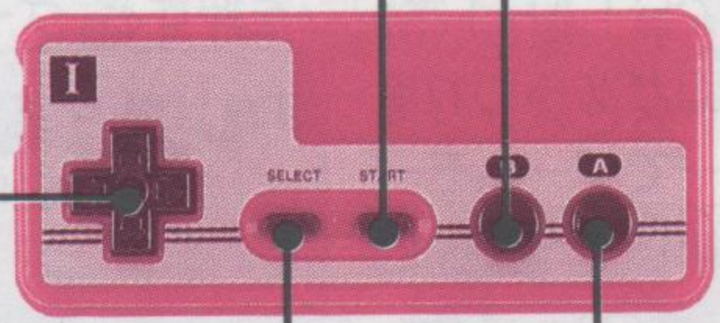

SELECTボタン

- 使用しません。

Aボタン

- パーツを投げる。
- モードを決定する。

✚キー

- カーソルを移動する。
- 上下でキャラクターを移動する。
- 左右でノルマ数を変える。

ゲームスタート

データック本体に、ミニカセット「クレヨンしんちゃん オラとポイポイ」をセットし、そのデータックをファミコン本体にセットしてください。電源をONにすると、タイトル画面があらわれます。タイトル画面でSTARTボタンを押すと、ゲームモード選択画面があらわれます。✚キーでゲームモードを選択し、さらにSTARTボタン、又は、Aボタンを押すとゲームスタートです。

ゲームモード

どらまもーど

鈍才・凡才・秀才コースはそれぞれのコースで3人を勝ち抜くモードですが、天才コースは1人だけ勝ち抜くモードです。対戦前には対戦相手としんちゃんの楽しいデモ画面が登場します。鈍才➡凡才➡秀才➡天才の順に難しくなります。

とことんもーど

設定を自由に変え、9人のキャラクターから対戦相手を選んでプレイするモードです。

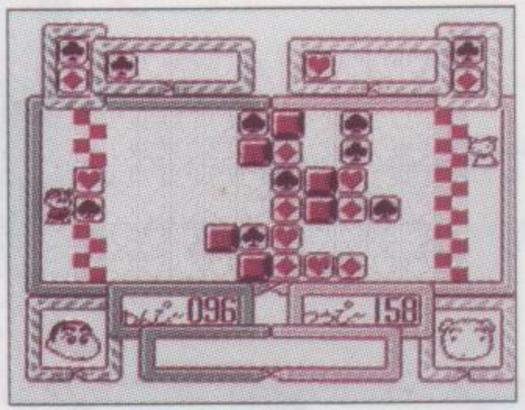

たいせんもーど

お友達と2人で対戦できるモードです。ノルマ数の変更で白熱の対戦が楽しめます。

ゲームのルール　画面説明

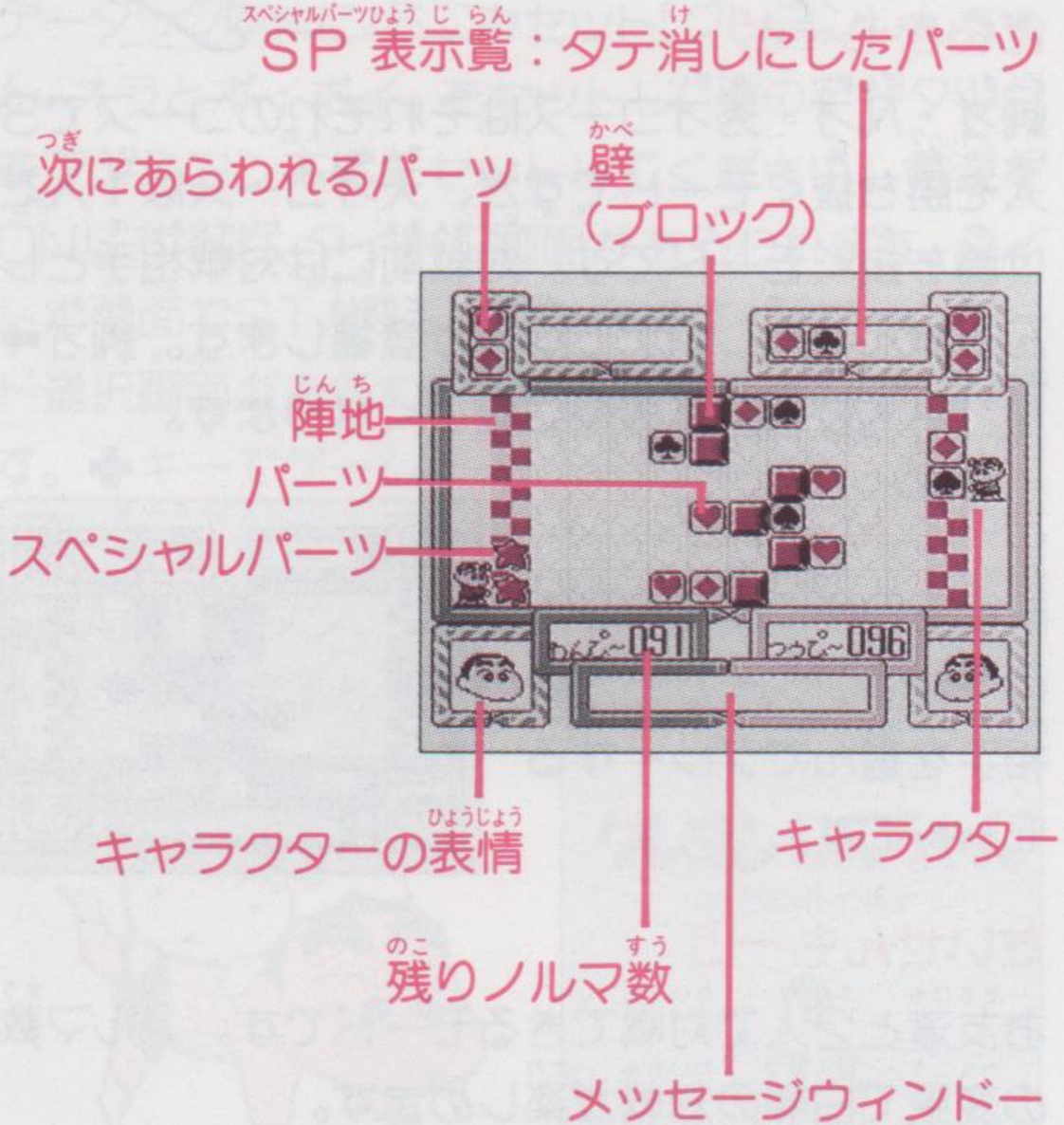

押し込み技・消し技

●ブロック押し

手前にパーツが何もないブロックにパーツを投げると、ブロックを1マス押し込むことができます。

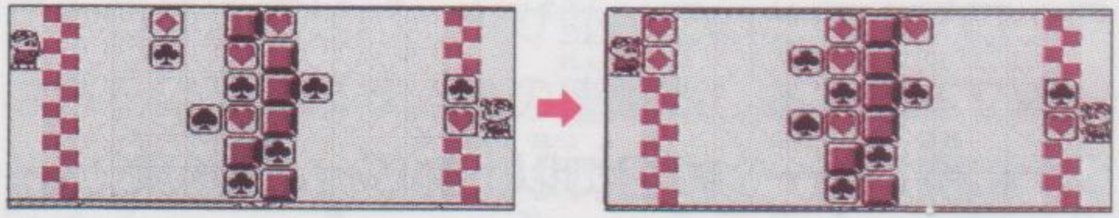

●消し押し

ブロックの手前にあるパーツと同じパーツを投げると、投げたパーツを消すことができ、ブロックを1マス押し込むことができます。

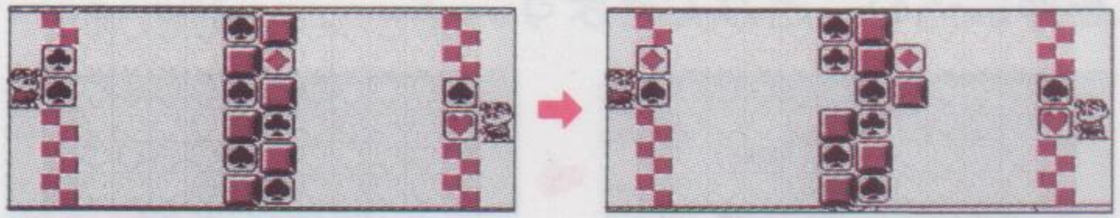

※違う種類のパーツを投げるとブロックは動かず、投げたパーツはその場所にたまってしまいます。

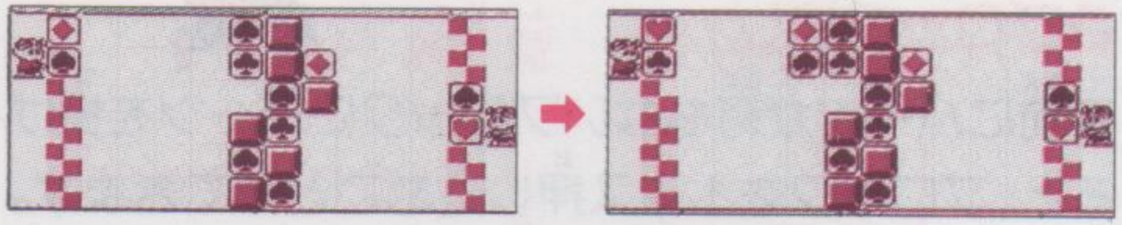

●タテ消し

タテに同じパーツが２コ以上並ぶと、並んだパーツはすべて消えます。ブロックは押し込まれずその場に残りますが、消えたパーツの数分だけノルマ数が減ります。消えたパーツは SP 表示覧に表示されます。又、相手のパーツをタテ消しすると、消えたパーツの数分だけ相手の方にブロックを押し込むことができます。

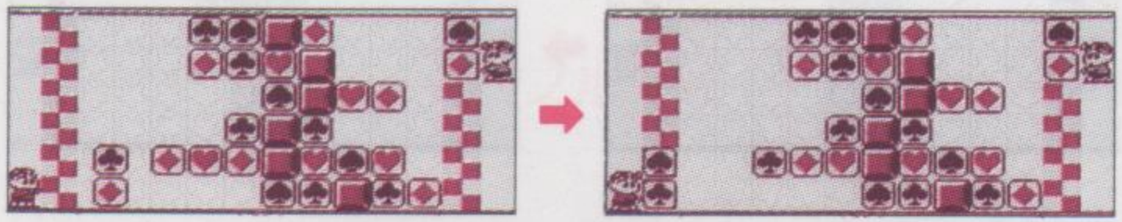

必殺技

●連鎖消し

タテ消し攻撃でブロックを消すと、その手前のブロックが消えた場所に押し出されます。この時タテやヨコに同じパーツが並んでいたら、ブロックはさらに消えます。この連鎖消しを３連続で続けると、相手のパーツを１列増やすことができます。連鎖消しは、ブロック押しや押し消しのパーツ移動で出来る場合もあります。

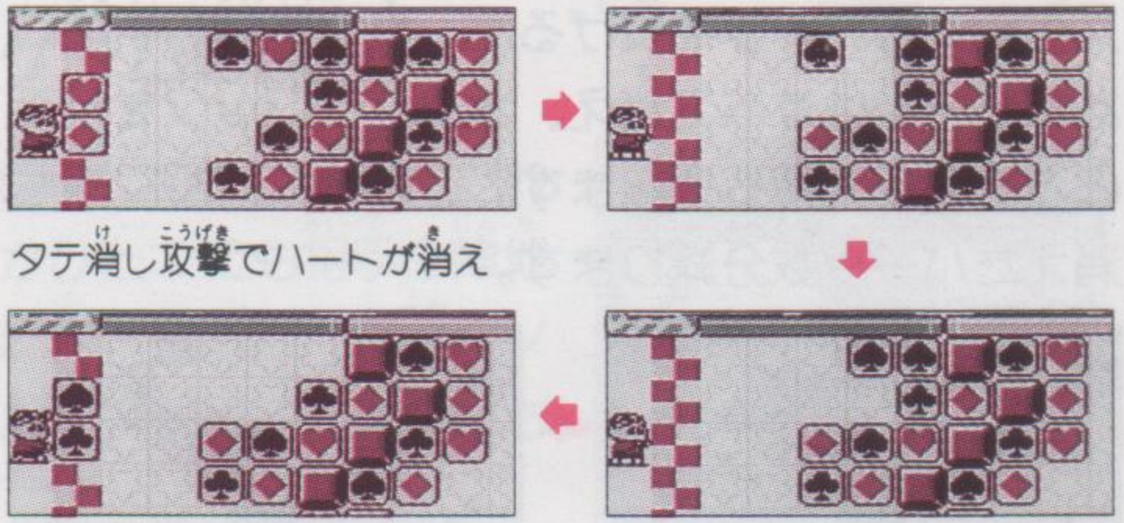

タテ消し攻撃でハートが消え

さらに横のスペードが消えます

● SP 攻撃

タテ消しや連鎖消しで、すべての種類のパーツを消し、SP表示に4種類のパーツが埋まると、効果音とともに星の形をしたスペシャルパーツがあらわれます。

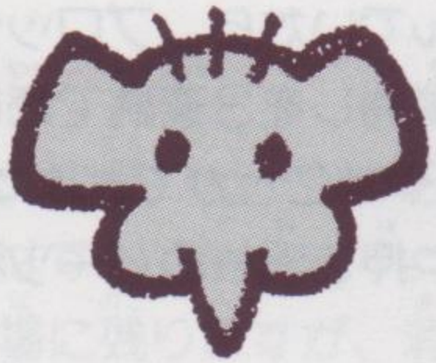

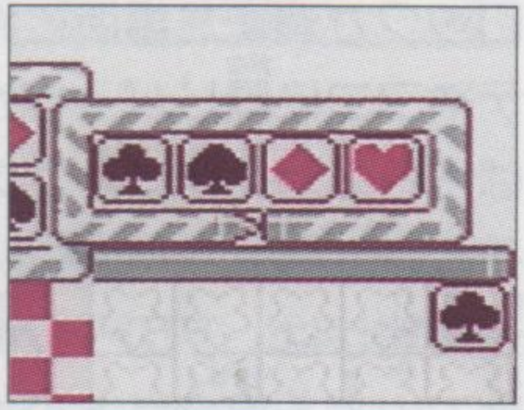

スペシャルパーツを投げると、投げた列の手前にあるパーツはすべて消え、さらにブロックを相手の方に2マス押し込みます。この時、ノルマ数も消えたパーツ数分減ります。

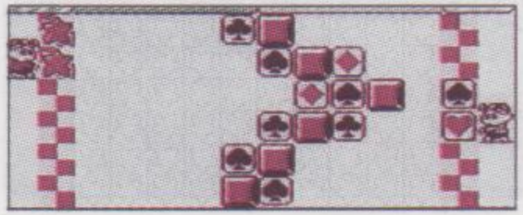

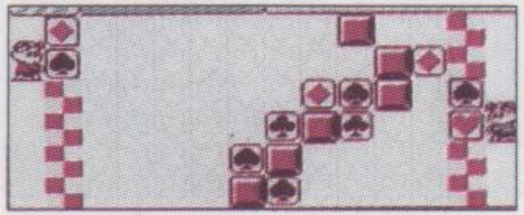

●ノルマ減らし

相手陣地内に通常のパーツを押し込んだ場合、自分のノルマを減らすことができます。逆に自分の陣地にパーツを押し込まれた場合は、相手のノルマが減ります。この時、自分の陣地に接したパーツを消すまで、パーツを投げた数分ノルマが増えます。

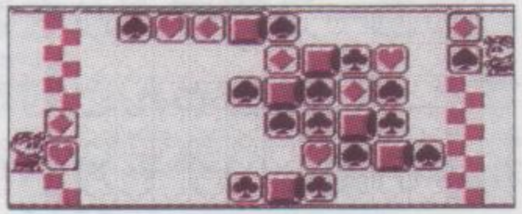

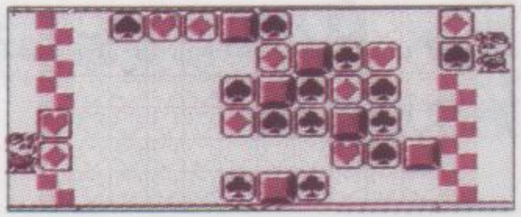

ゲームの勝敗

画面上のブロックのどれかひとつでも相手の陣地に押し込むか、自分のノルマ数を0にすれば勝ちです。

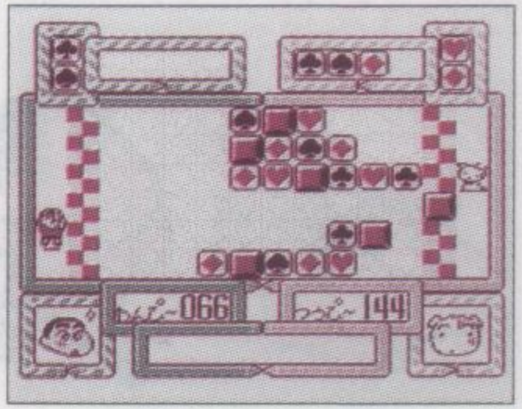

どらまもーど

モード選択画面で“どらまもーど”を選びSTARTボタンを押すと、コース選択画面があらわれます。どのコースで遊ぶかを選び、STARTボタンを押すと、しんちゃんと対戦相手の楽しいデモが始まります。デモは自動的に進み、終わるとゲームが始まります。

※STARTボタンでデモ画面をスキップすることができます。

各コースの対戦キャラクター

●鈍オコース

シロ➡ネネちゃんのママ➡野原みさえ

●凡オコース

マサオくん➡ネネちゃん➡カザマくん

●秀オコース

よしなが先生➡まつざか先生➡園長先生

●天オコース

アクション仮面

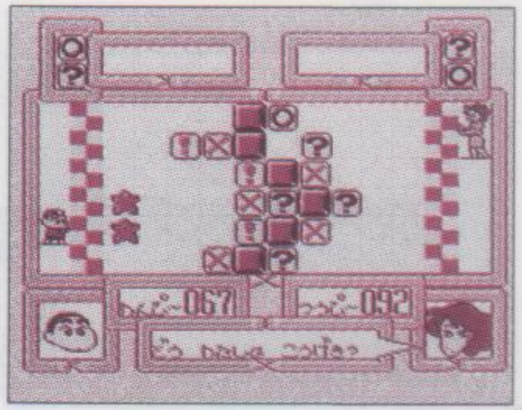

対戦が終わると、勝っても負けてもデモが始まります。
勝った場合は、デモ終了後に次の対戦相手とのデモが始まり、ゲームが続きます。
負けた場合は、デモ終了後にコンティニュー画面があらわれます。ゲームを続ける場合は“まだやる!!”を選択します。Aボタンを押すとコンティニュー回数が1回分減り、ゲームが再開します。
コンティニューできる回数は3回までです。
ゲームを終了する場合は“もういい!!”を選びます。Aボタンを押すと画面はタイトル画面になります。

とことんもーど

モード選択画面で“とことんもーど”を選びSTARTボタンを押すと、設定画面があらわれます。✚キーを使ってゲームの設定を行い、STARTボタンを押すとゲームが始まります。

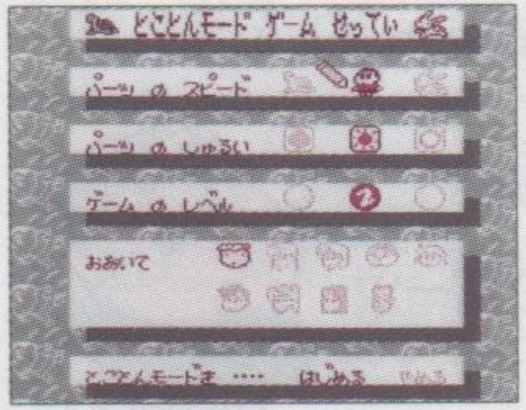

●パーツのスピード

パーツの動くスピードを決定します。カメ➡しんちゃん➡ウサギの順に速くなります。

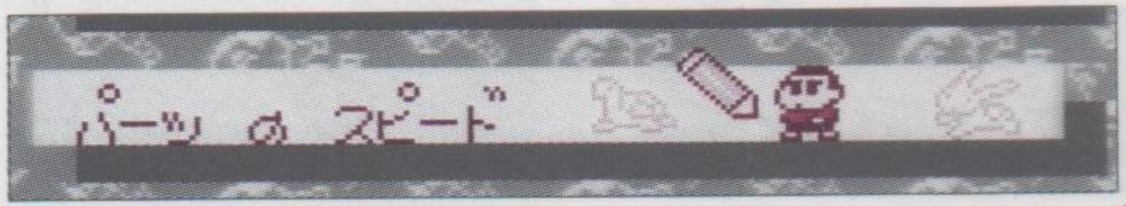

●パーツの種類

使うパーツの種類を決定します。

♠♥♦♣4種類のパーツ

☀ ☁ ☂ ☃ 4種類のパーツ

○×？！4種類のパーツ

●ゲームのレベル

ゲームの難しさをあらわします。①➡②➡③の順に難しくなります。

●おあいて

対戦するキャラクターを決定します。

対戦が終了すると、メッセージウィンドー内に“まだやる!!”と“もういい!!”のメッセージがあらわれます。ゲームを続ける場合は“まだやる!!”を選び、Aボタンを押すとタイトル画面に戻ります。ゲームを終了する場合は“もういい!!”を選びます。

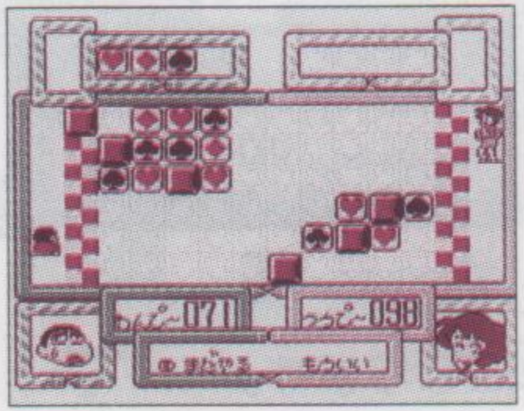

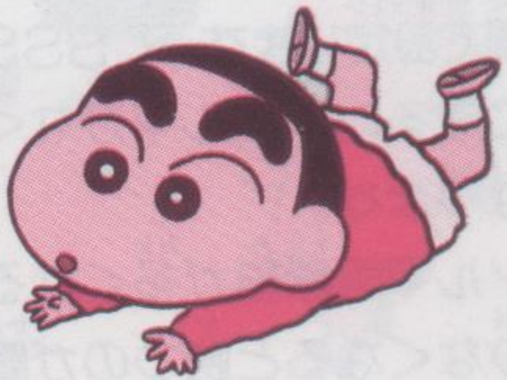

たいせんもーど

モード選択画面で“たいせんもーど”を選びSTARTボタンを押すと、設定画面があらわれます。コントローラーⅠの✚キーを使ってゲームの設定を行い、STARTボタンを押すとゲームが始まります。

●ノルマせってい

1プレーヤー、2プレーヤーそれぞれのノルマを設定します。コントローラーⅠの✚キー左で数値が減り、右で数値が増えます。ノルマは20～250の間で設定します。又、SSSにすると、ノルマがなくなります。

ノルマの数値が多くなると、勝つのが難しくなり、少なくなると勝つのが簡単になります。
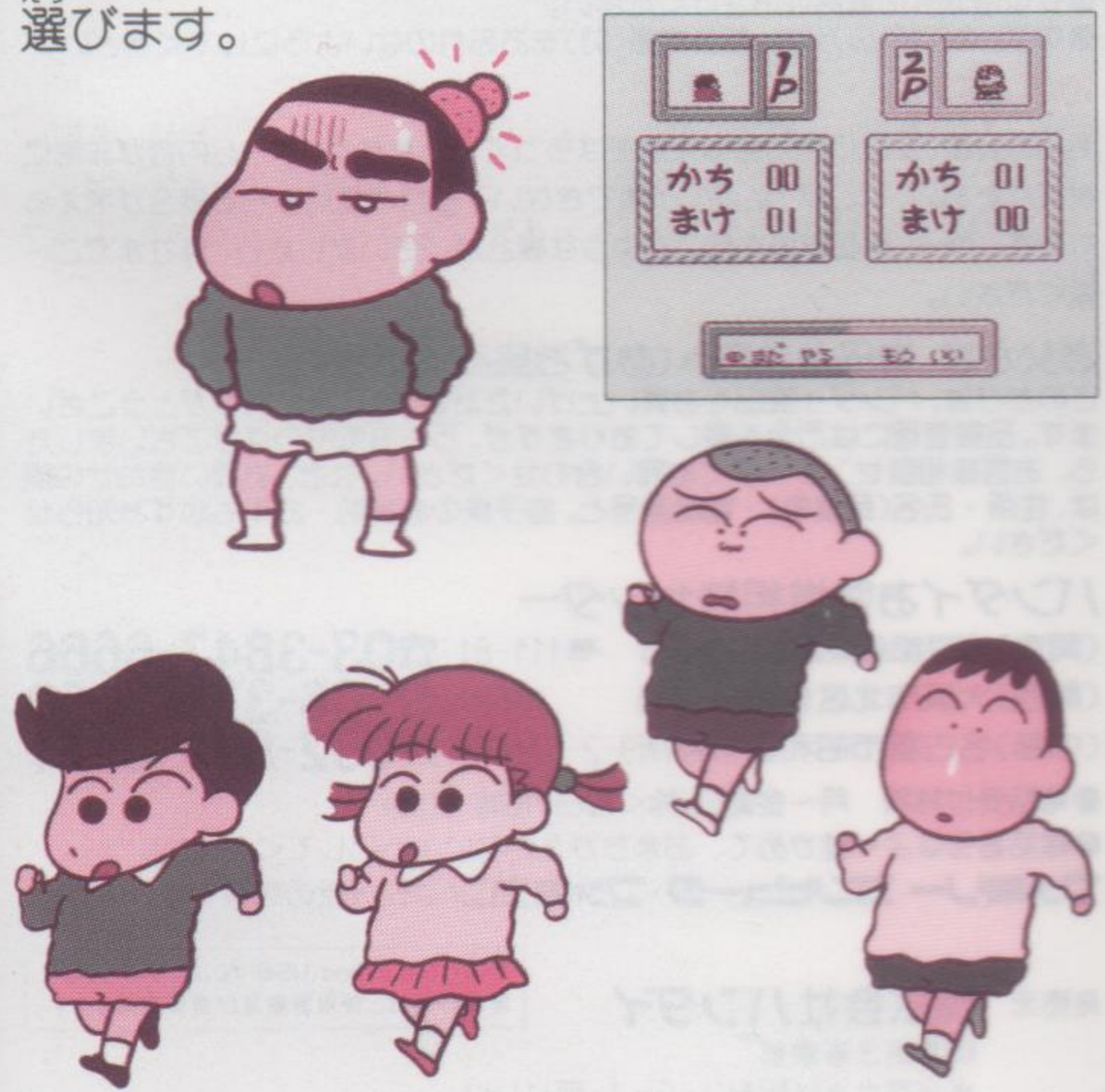
対戦が終了すると、対戦成績画面があらわれ、勝敗の結果を表示します。ゲームを続ける場合は“まだやる!!”を、終了する場合は“もういい!!”を選びます。